Typ EA 200

2/2-Wege-Magnetventil
direktgesteuert, NC
(stromlos geschlossen)

Anwendung
Neutrale Flüssigkeiten,
Gase und Dämpfe

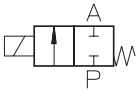

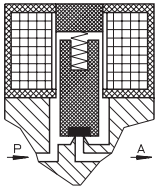

Typ/ Best.-Nr.	Nennweite [mm]	Anschluß	Druckdifferenz [bar] AC	Druckdifferenz [bar] DC	kv-Wert [m³/h]	Gewicht [kg]
EA 200-001	0,8	Flansch	-	0 - 8	-	0,030
EA 200-001	1,0	Flansch	-	0 - 6	-	0,030
EA 200-001	1,2	Flansch	-	0 - 5	-	0,030
EA 200-001	1,6	Flansch	-	0 - 2	-	0,030
EA 200-001	2,0	Flansch	-	0 - 1	-	0,030

Dichtwerkstoff: **P** (NBR) **E** (EPDM) **V** (FPM)

Innenteile:	Edelstahl (1.4105)
Einbaulage:	beliebig, bevorzugt steh.
Max. Umgebungstemp.:	50 °C
Viskosität des Mediums:	max. 21 mm²/s (3 °E)
Statischer Druck:	max. 10 bar
Standardspannungen:	DC: 24 V, 12 V

Leistungsaufnahme:	1 W
Zul. Spannungstoleranz:	-15%... +10%
Rel. Einschaltdauer (ED):	100%
Schalthäufigkeit:	max. 1800/min
Schutzart EN 60529:	IP 54
Ankerführungsrohr:	Edelstahl (1.4301)

Andere Ausführungen auf Anfrage

Technische Änderungen vorbehalten

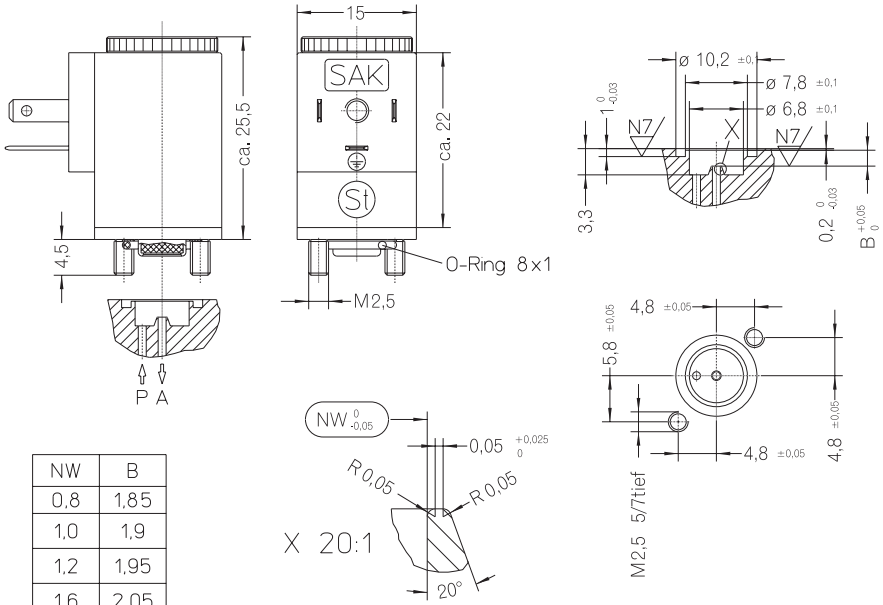

NW	B
0,8	1,85
1,0	1,9
1,2	1,95
1,6	2,05
2,0	2,15